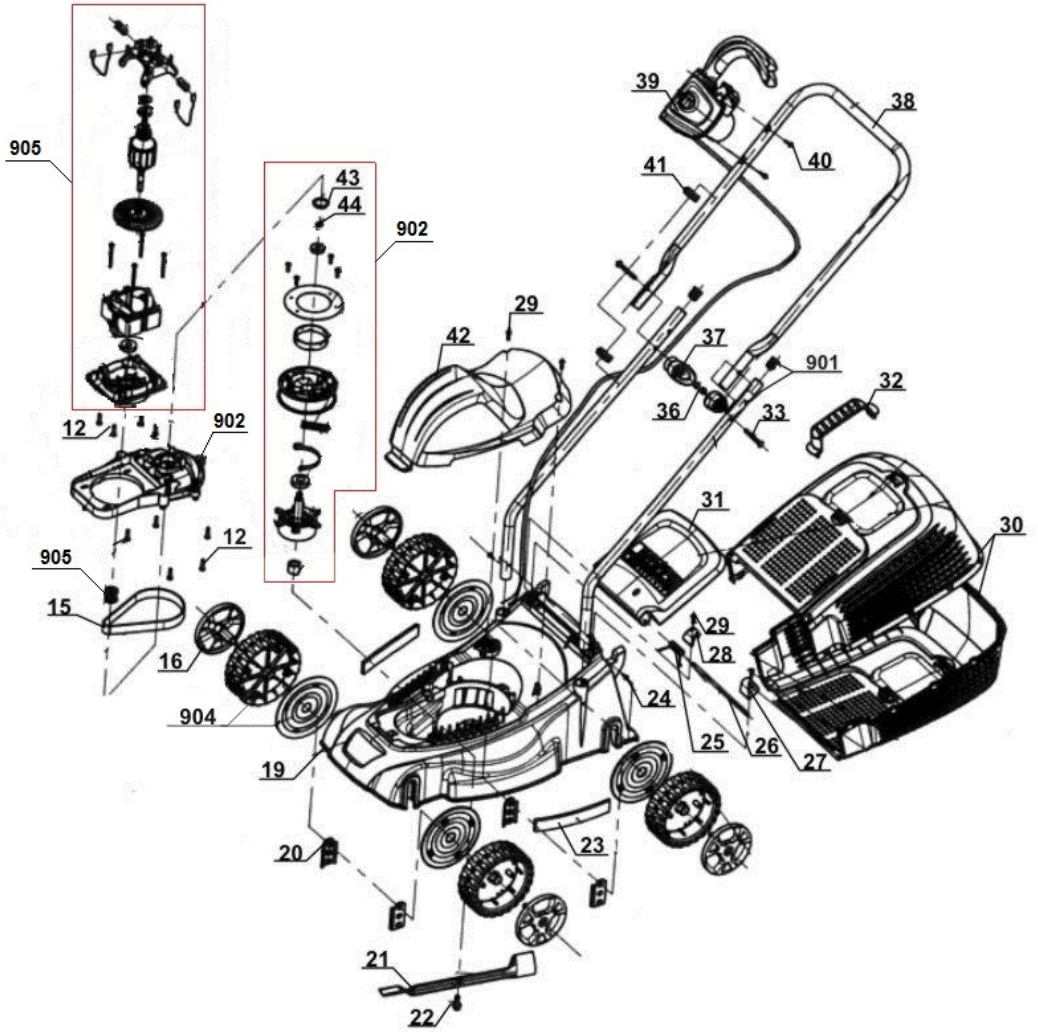
905
43
44
902
39
38
40
41
29
42
37
901
32
36
33
12
902
31
30
12
905
15
16
904
19
24
25
26
27
29
28
20
23
21
22