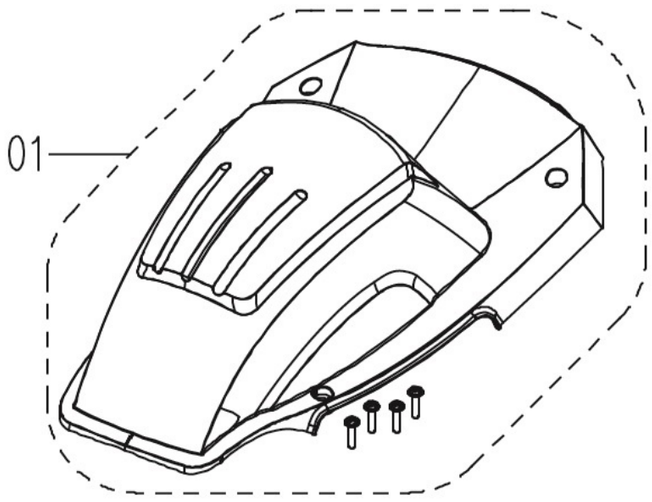
01

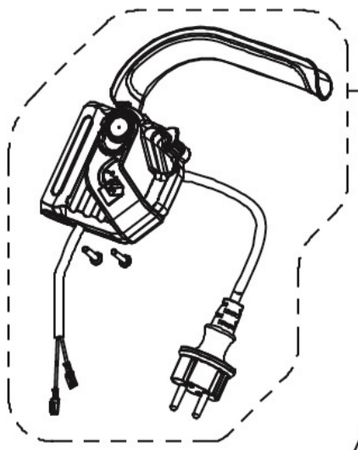
17

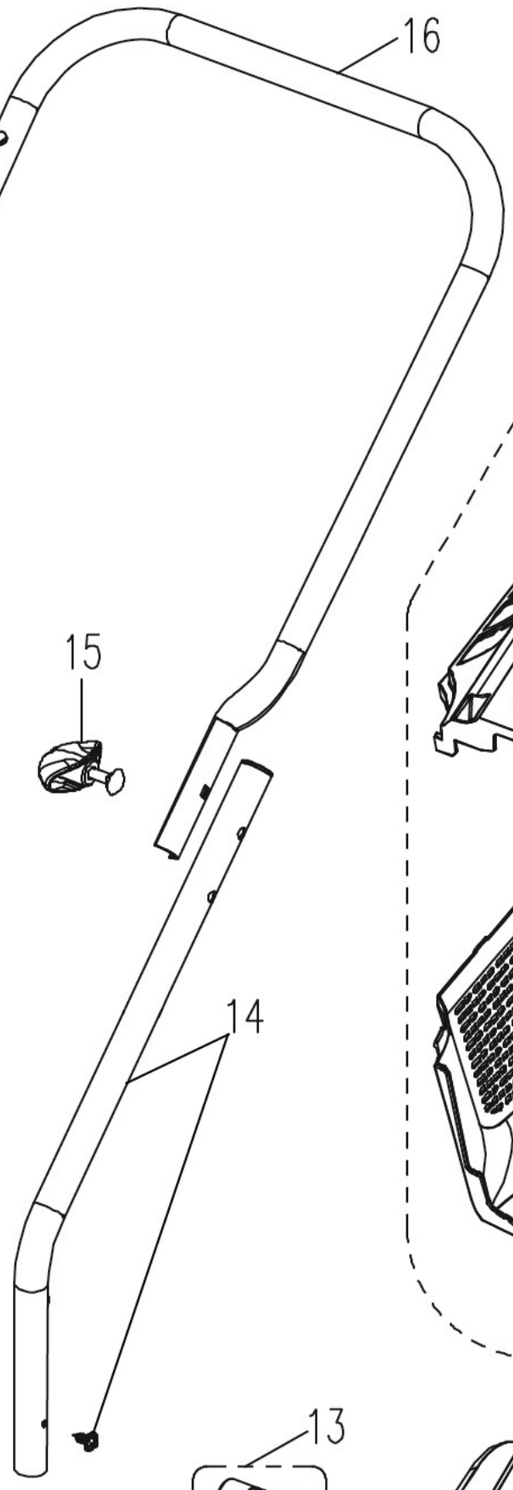
16
18
15
18
15
14
13

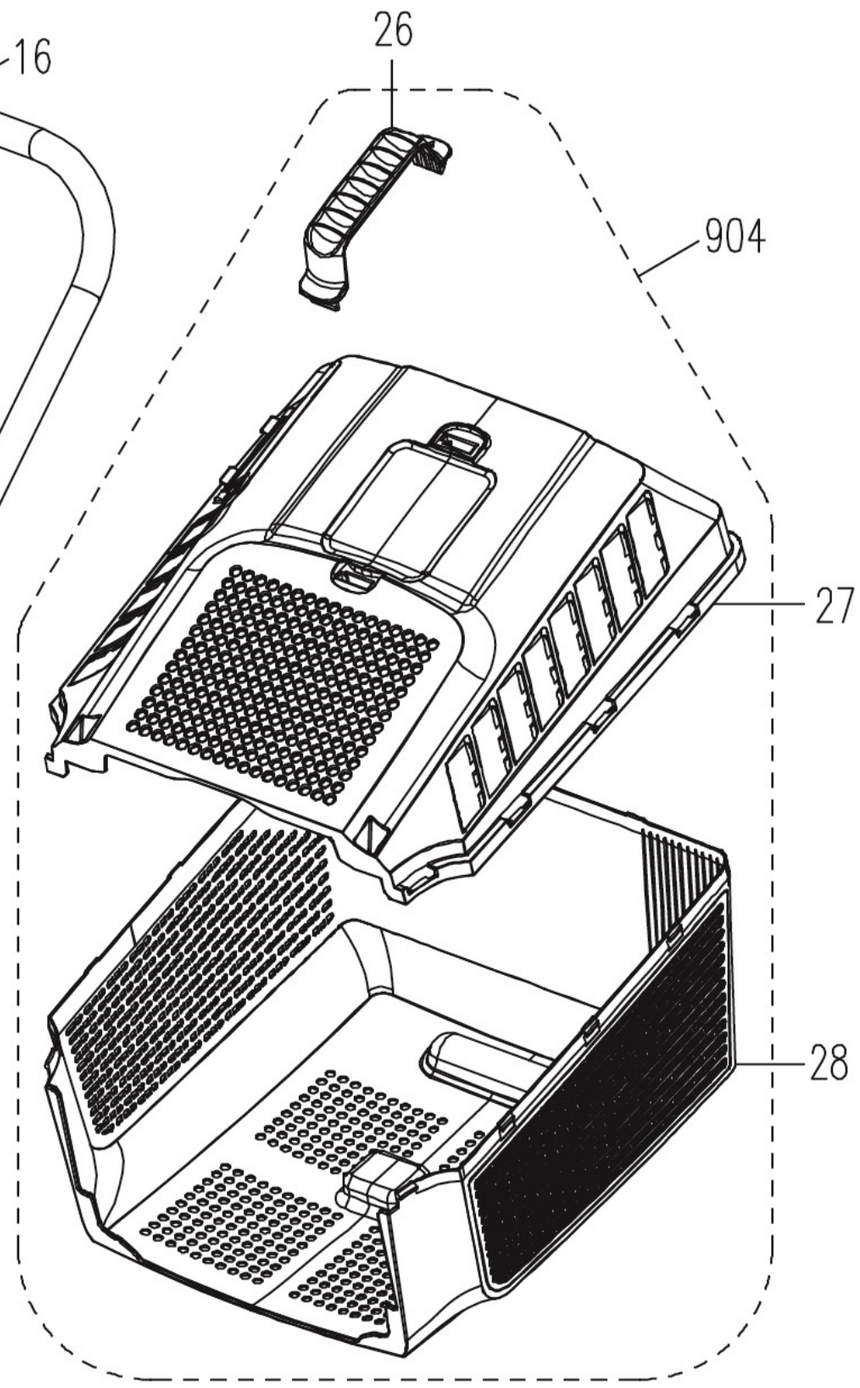
26
904
27
28

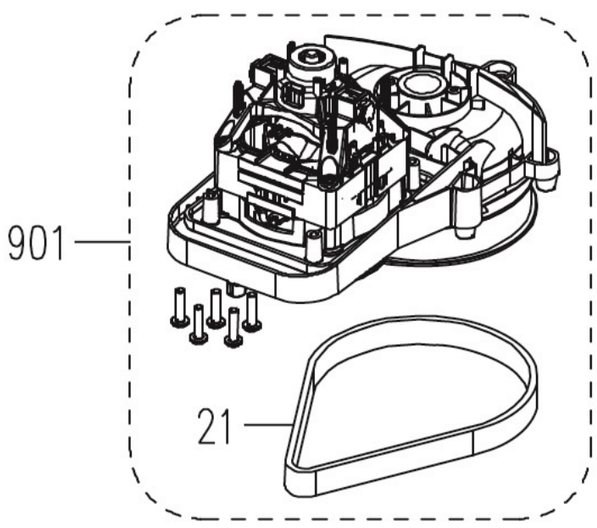
901
21

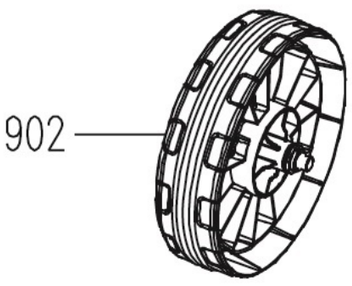
902

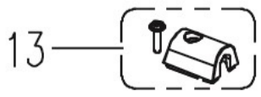
13

04
05
06

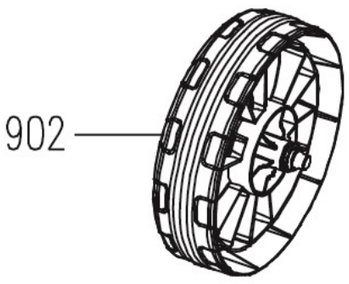
902

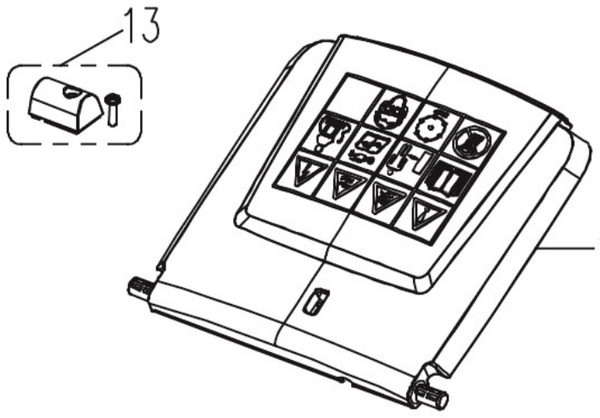
13
12

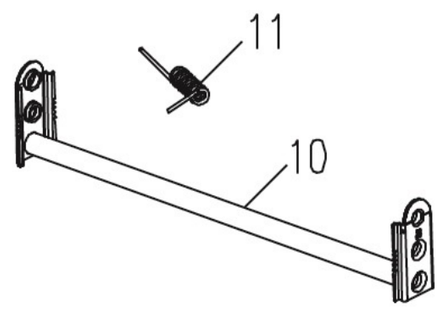
11
10

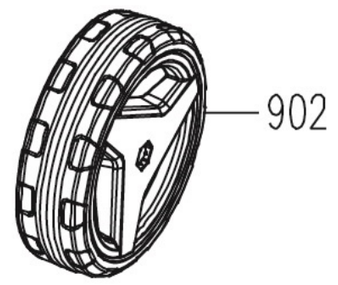
902

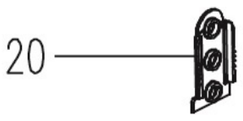
20

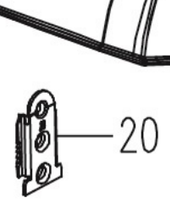
20

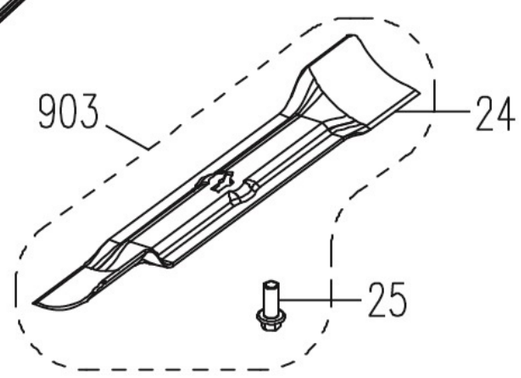
903
24
25

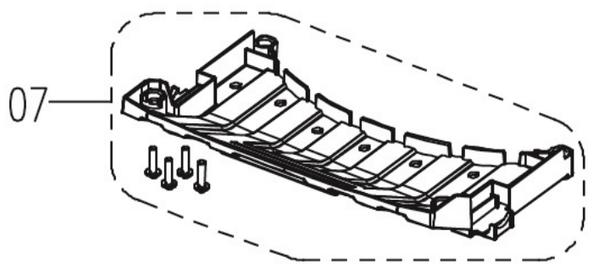
07

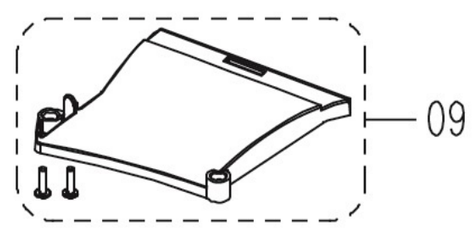
09

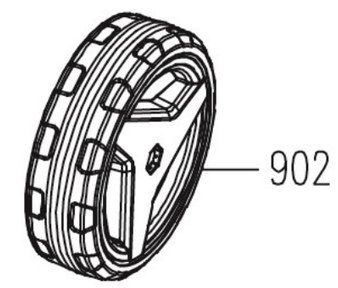
902