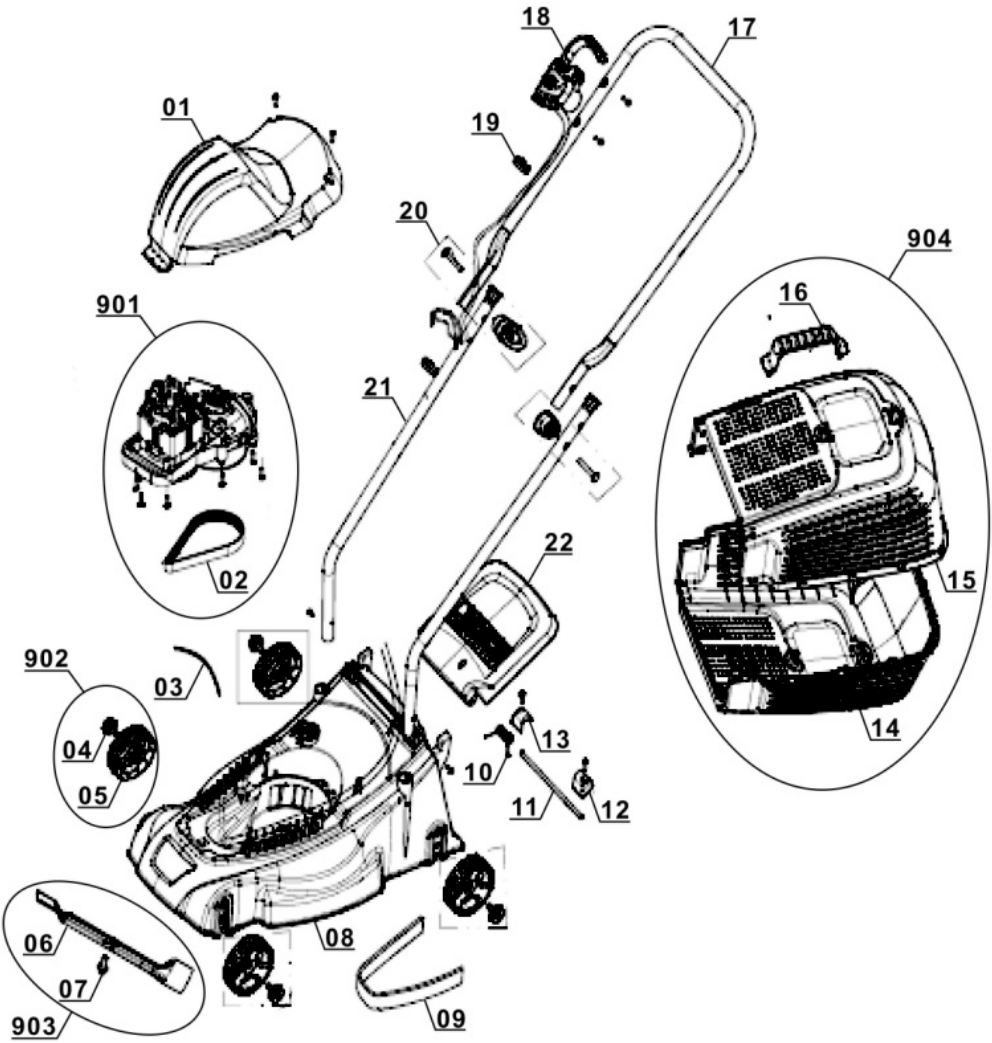

18
17
01
19
20
904
16
901
21
02
22
15
902
03
04
05
13
10
11
12
14
06
07
903
08
09