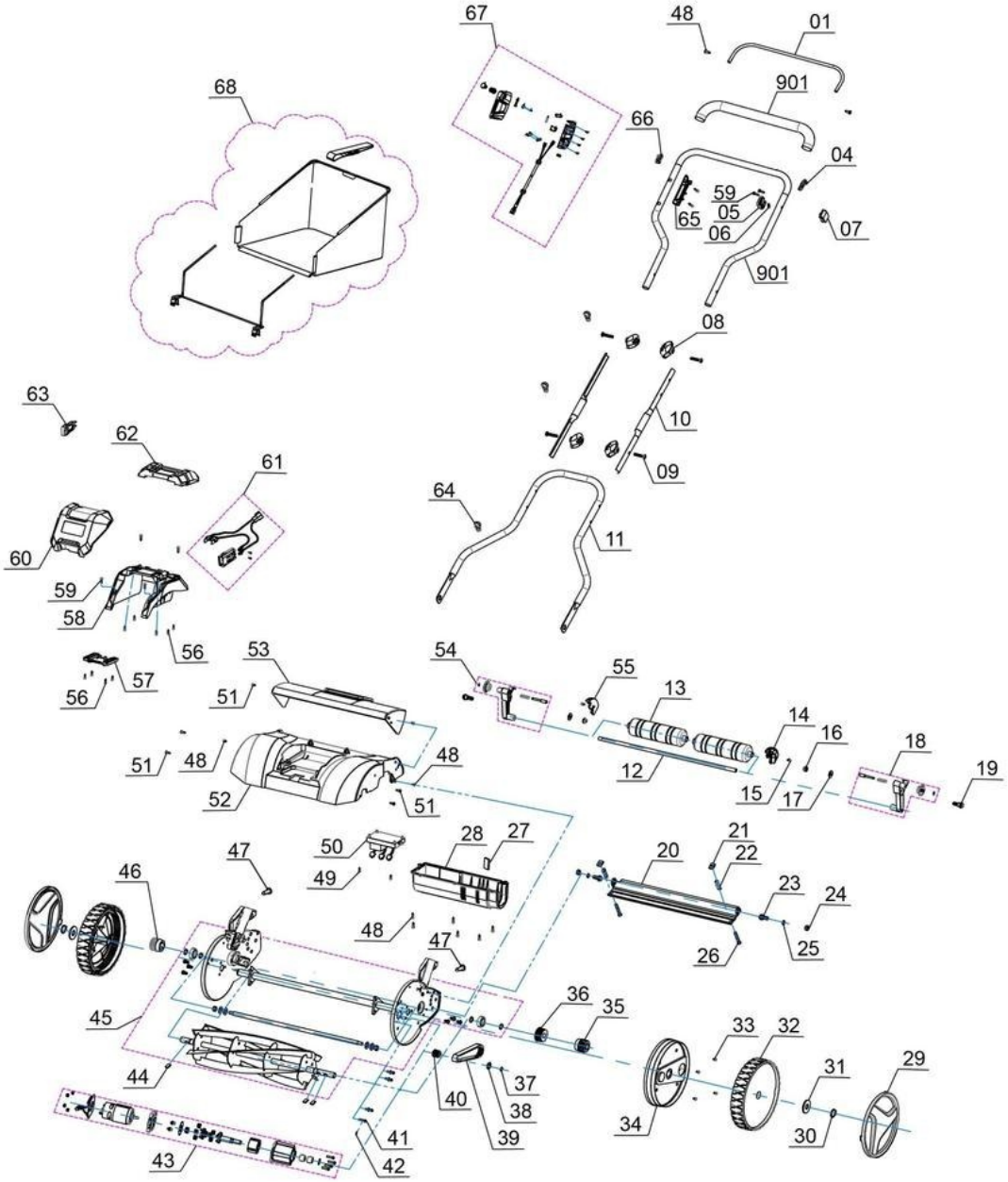

67
48
01
68
901
66
04
59
05
65
06
07
901
08
63
10
62
61
09
64
11
60
59
58
56
53
54
55
57
56
51
13
14
16
18
51
48
48
12
19
52
51
15
17
50
28
27
21
47
20
22
46
49
23
24
48
47
26
25
36
35
45
33
32
44
37
31
29
40
38
34
30
41
39
43
42