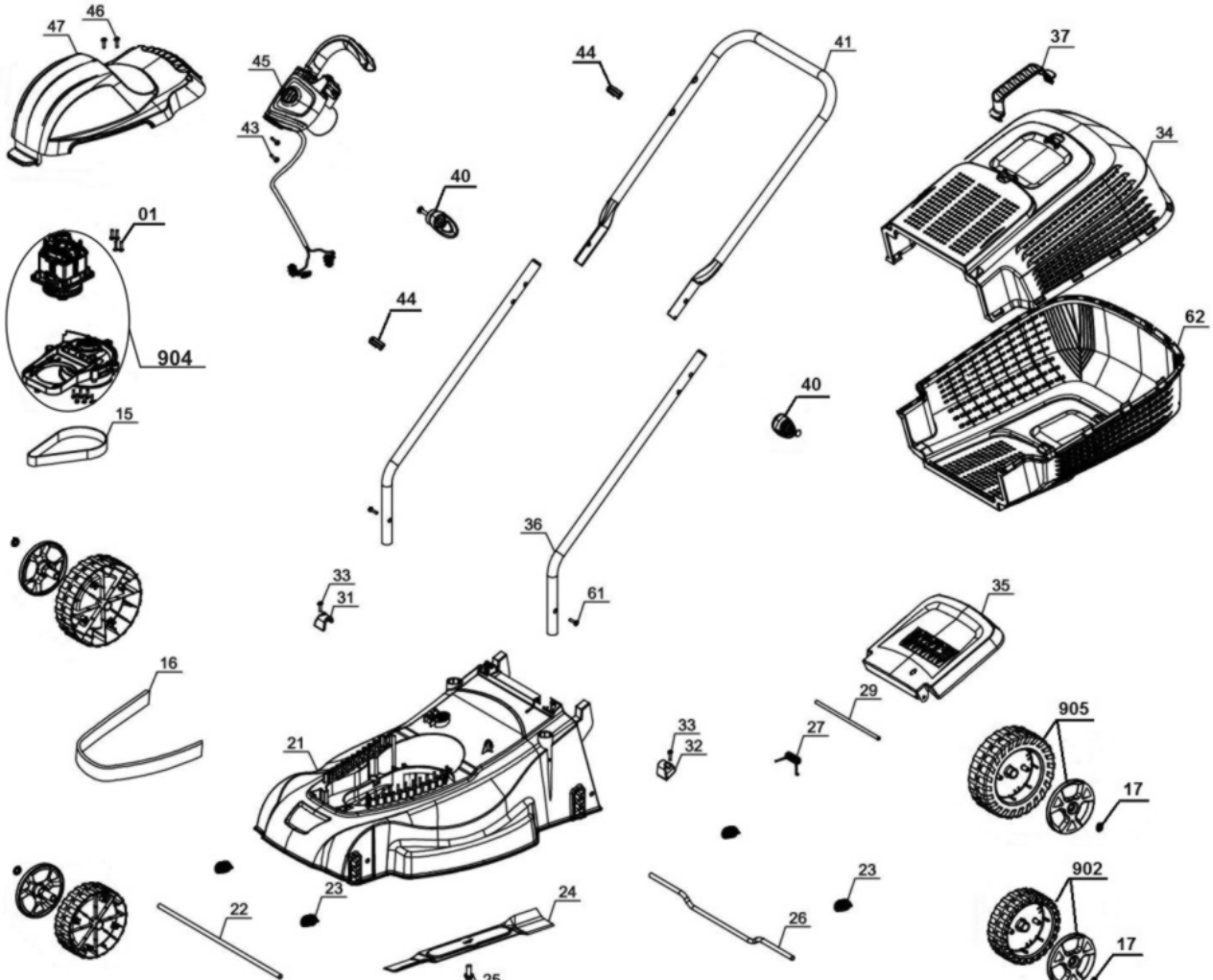
47
46
45
43
40
44
41
37
34
01
904
44
62
40
15
36
33
31
61
35
16
21
29
33
32
27
905
17
23
22
24
25
23
26
902
17