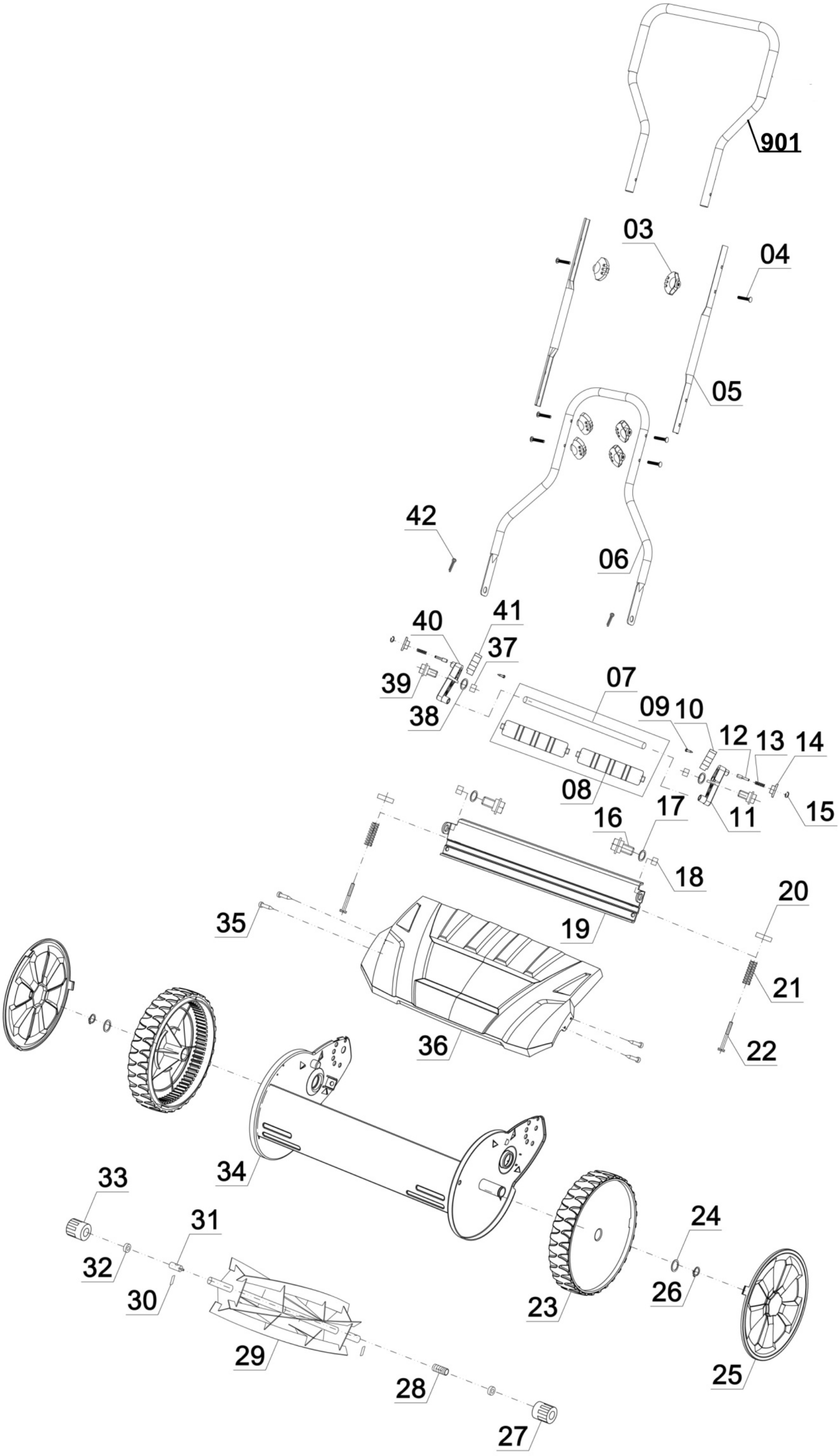
901
03
04
05
42
06
40
41
37
39
38
07
09
10
12
13
14
08
16
17
11
15
18
20
35
19
21
36
22
33
34
31
32
30
24
23
26
29
28
25
27