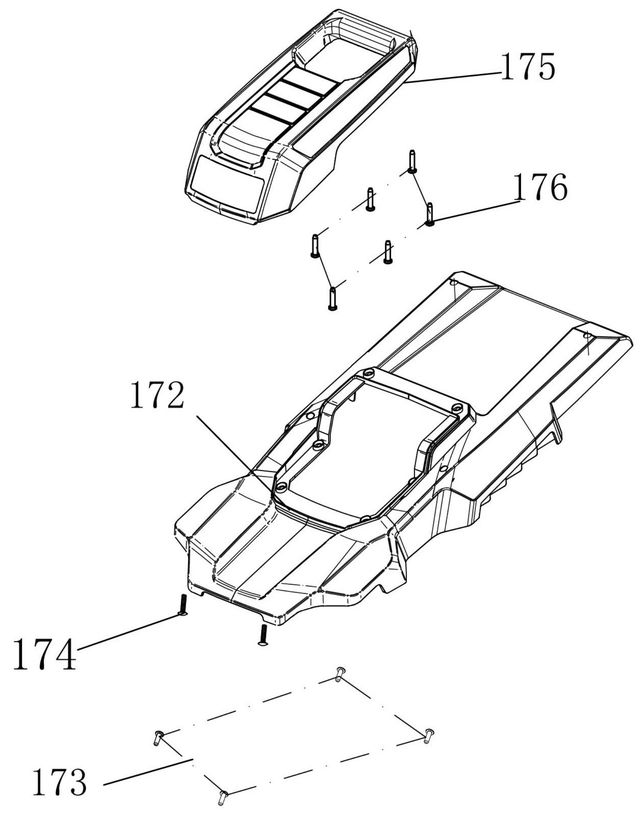
175
176
172
174
173

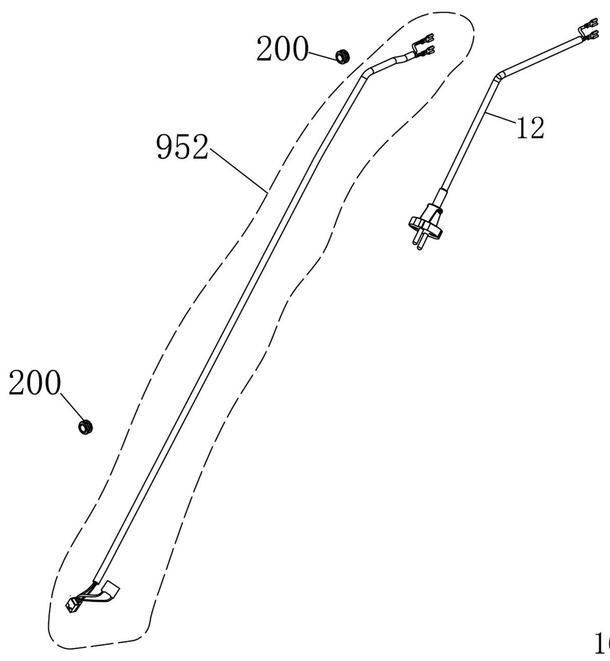
200
952
12
200

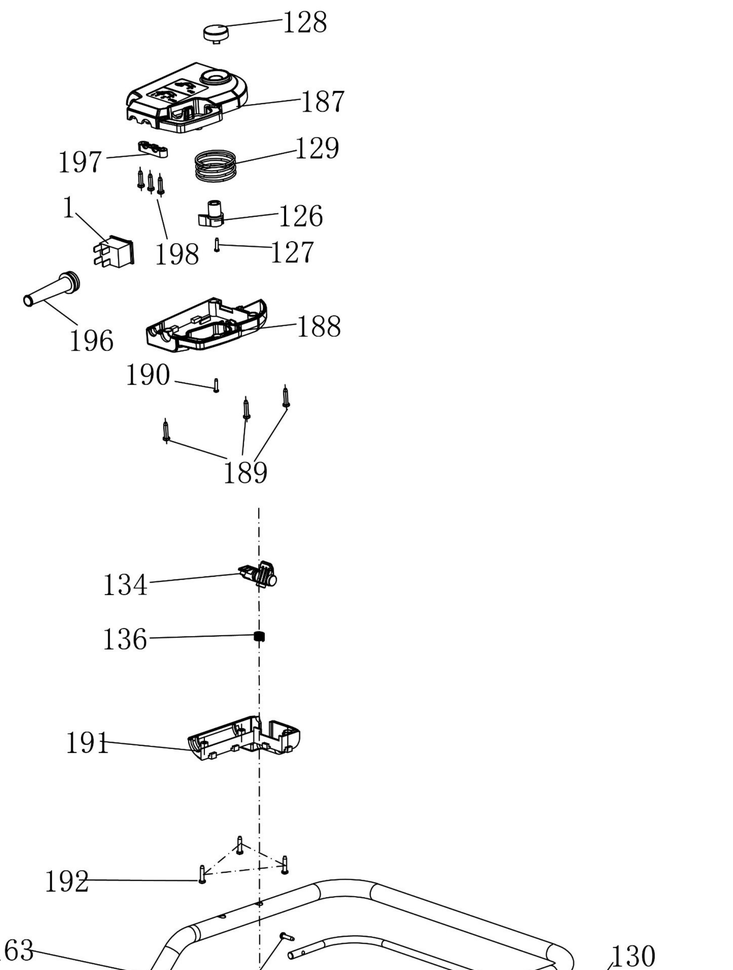
128
187
197
129
1
126
198
127
196
188
190
189
134
136
191
192
163
130
135
167
132
131
165
139
138
133
137
164
164
165
166
167
166
170
168
208
207
169
171
169
170
906
205
203
202
204
203
206
209

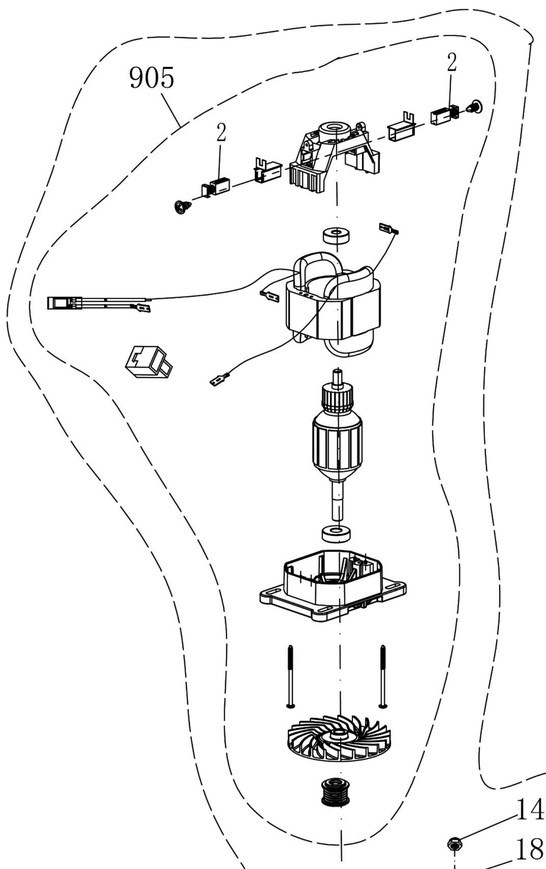
905
2
2
915
143
185
183
144
146
186
100
145
141
140
184
149
161
162
161
162
177
112
111
108
110
115
104
117
109
118
124
122
123
105
142
20
201
125
179
180

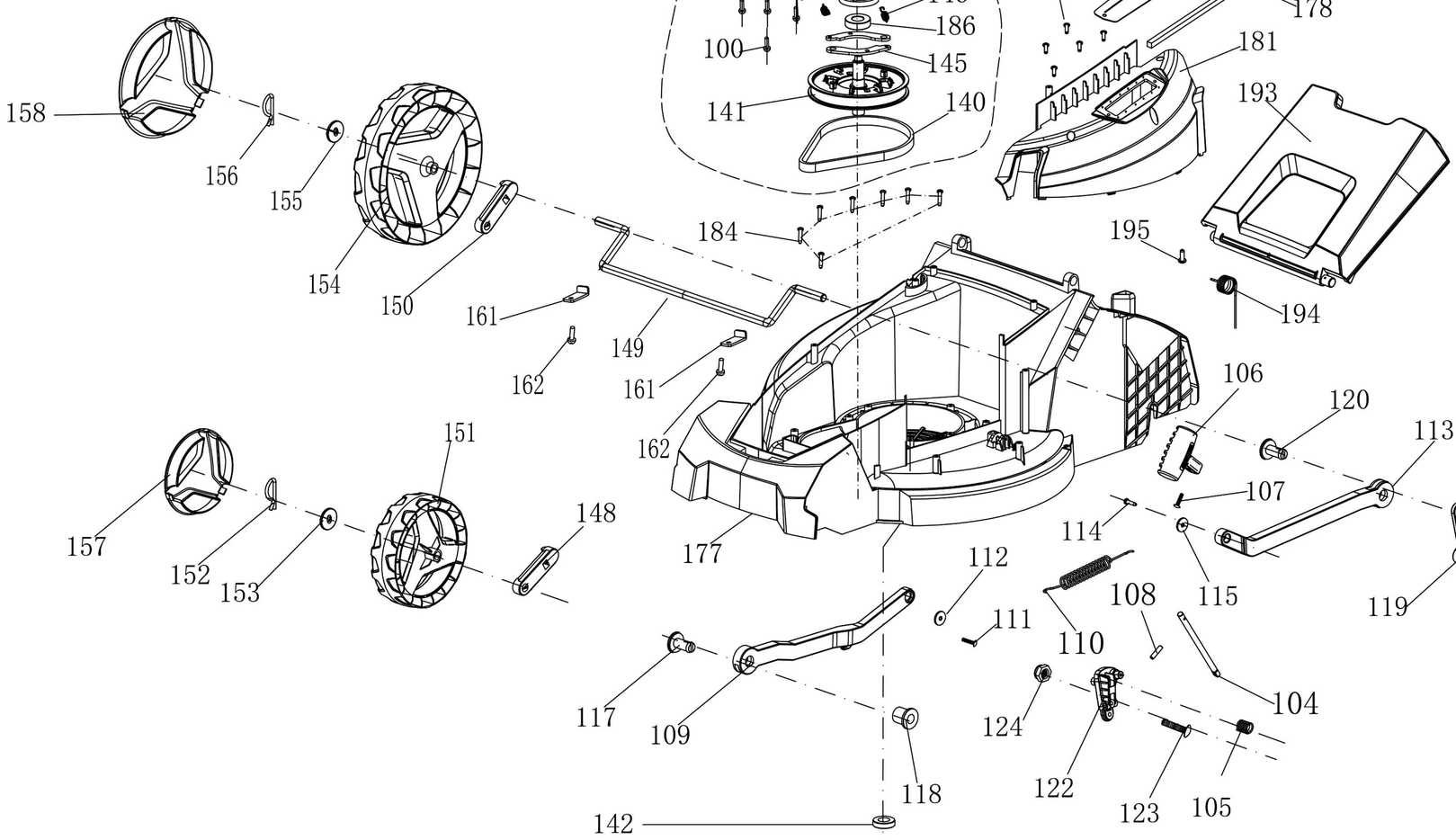
158
156
155
154
150
161
162
149
161
162
177
106
120
113
107
114
115
119
121
157
152
153
151
148
102
101
103
182
178
181
193
195
194
102
101
103
182
178
181
193
195
194
106
120
113
107
114
115
119
121
151
153
152
157
154
155
156
158
159
160
147
159
116
151
153
152
157
160