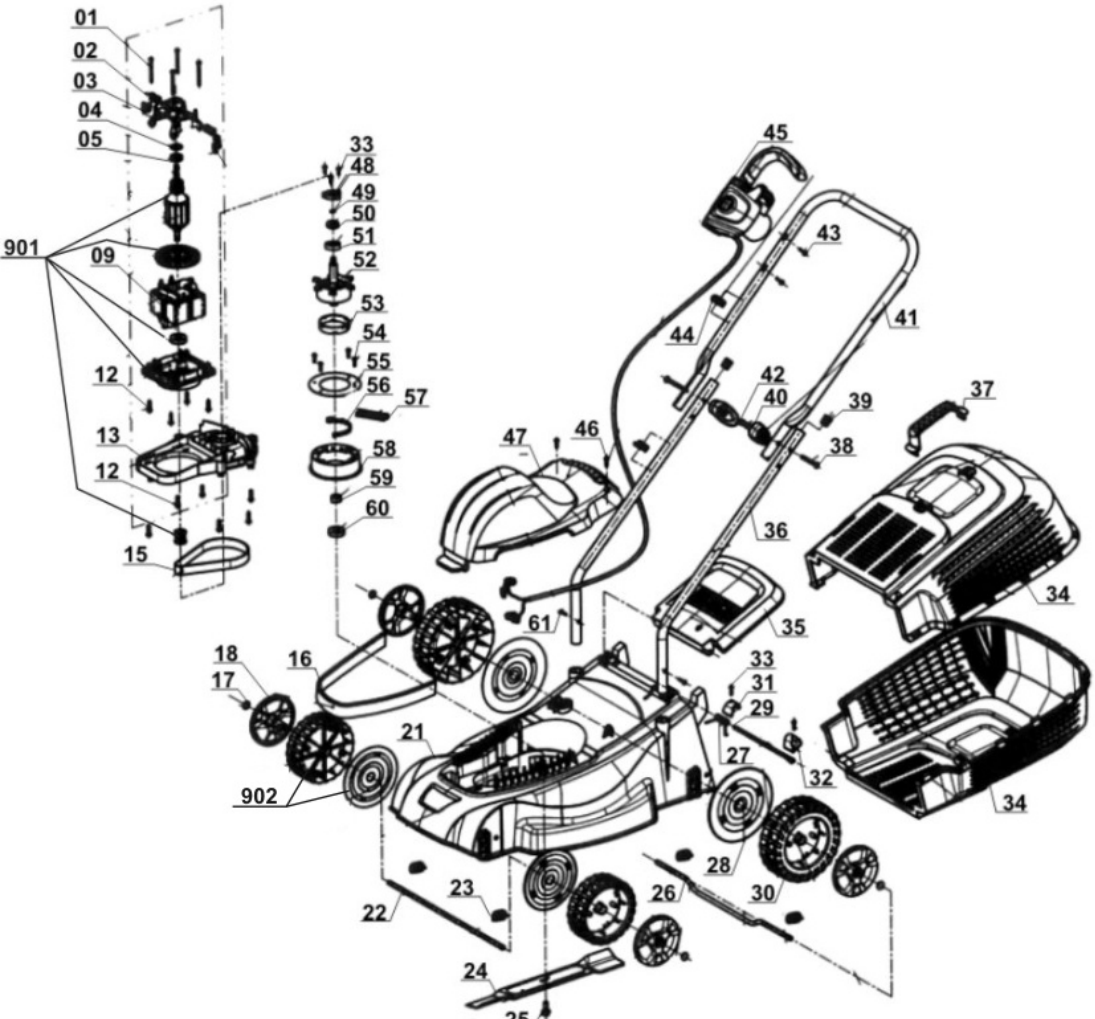
01
02
03
04
05
901
09
12
13
12
15
33
48
49
50
51
52
53
54
55
56
57
58
59
60
45
43
44
41
42
40
39
38
37
47
46
36
61
35
34
18
17
16
33
31
29
21
27
32
902
28
30
22
23
26
24
25