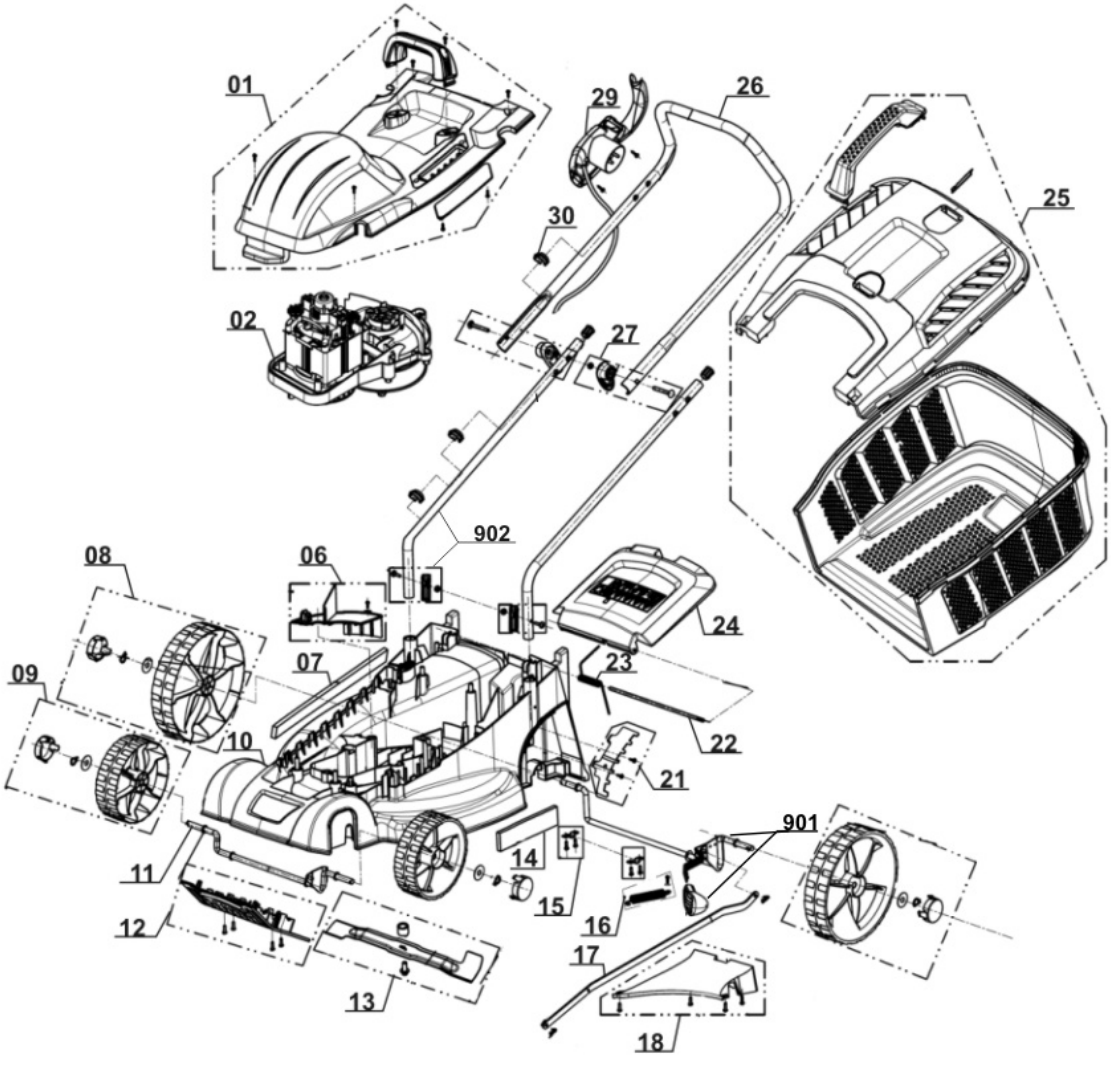
01
02
29
26
30
27
25
902
06
08
24
09
07
23
10
22
21
901
14
11
15
16
12
17
13
18