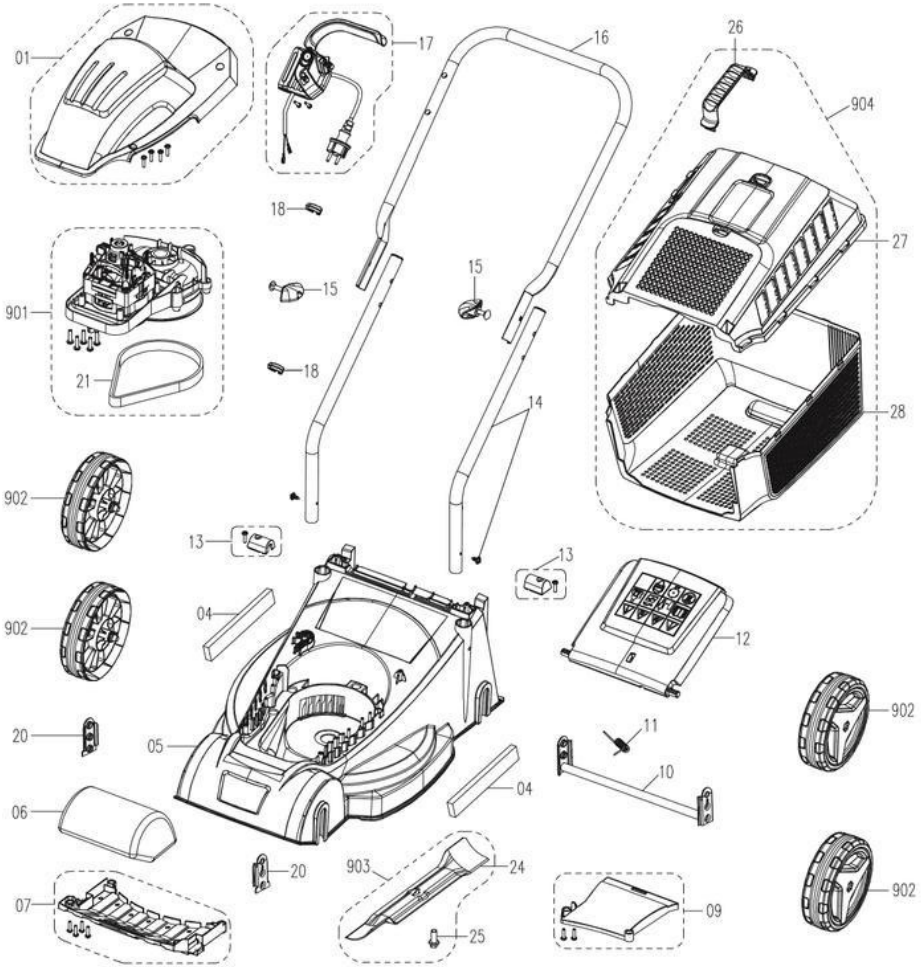
01
17
16
26
904
18
27
901
15
15
21
18
14
28
902
13
13
04
902
12
902
20
05
11
10
04
06
20
903
24
902
07
09
25