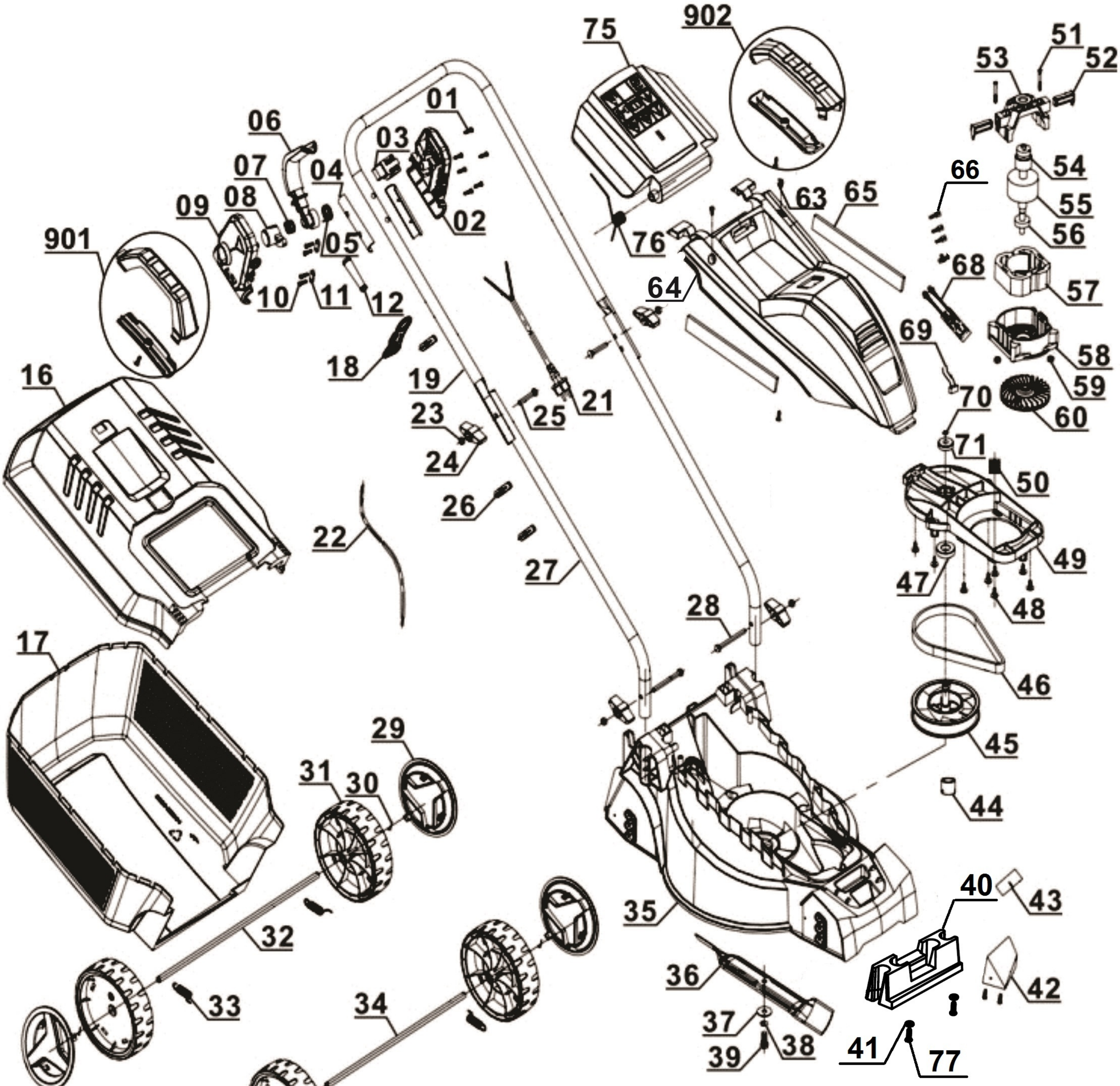
01
02
03
04
05
06
07
08
09
10
11
12
16
17
18
19
21
22
23
24
25
26
27
28
29
30
31
32
33
34
35
36
37
38
39
40
41
42
43
44
45
46
47
48
49
50
51
52
53
54
55
56
57
58
59
60
63
64
65
66
68
69
70
71
75
76
77
901
902